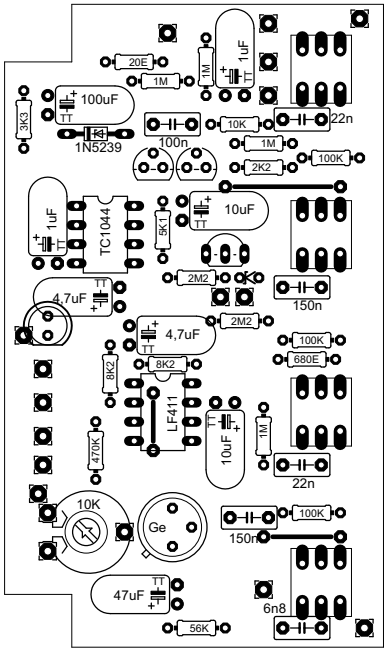
20E
1M
1M
1uF
100uF
3K3
1N5239
100n
10K
1M
22n
2K2
100K
1uF
TC1044
8K1
10uF
2M2
150n
4,7uF
2M2
4,7uF
100K
680E
8K2
8K2
LF411
10uF
1M
22n
470K
10K
Ge
150n
100K
47uF
6n8
56K